Grundlagen und Definitionen

VVS-Regelgeräte

- Grundlagen und Definitionen
- Volumenstrombereiche und Schnellauslegung
- Akustik und Schnellauslegung
- Messung Strömungs- und Abstrahlgeräusch
- Korrekturwerte zur akustischen Schnellauslegung
- Easy Product Finder (EPF)

Grundlagen und Definitionen 2
Volumenstrom und Schnellauslegung 3
Statische Mindest-Druckdifferenz Δpstmin [Pa] 3
Statische Mindest-Druckdifferenz Δpstmin [Pa] 3
Akustik 4
Akustische Schnellauslegung 7
Korrekturwerte zur akustischen Schnellauslegung 8
Easy Product Finder 9

Grundlagen und Definitionen

Grundgerät

Gerät zur Regelung eines Volumenstroms ohne angebaute Regelkomponente. Wesentliche Bestandteile sind das Gehäuse mit Sensorelement(en) zur Erfassung des Wirkdrucks und die Stellklappe zur Drosselung des Volumenstroms. Das Grundgerät wird auch als VVS-Regelgerät bezeichnet. Wichtige Unterscheidungsmerkmale: Geometrie bzw. Geräteform, Material- und Anschlussvarianten, akustische Eigenschaften (z. B. Dämmschalenoption oder integrierte Schalldämpfer), Volumenstrombereich

Regelkomponente

An das Grundgerät montierte elektronische Einheit(en) zur Regelung des Volumenstroms oder des Kanaldrucks oder des Raumdrucks durch Anpassung der Stellklappenposition. Die elektronische Einheit besteht im Wesentlichen aus einem Regler mit Wirkdrucktransmitter (integriert oder extern) sowie einem integrierten Stellantrieb (Easy- und Compactregler) oder separaten Stellantrieb (Universal oder LABCONTROL-Regler).

Wichtige Unterscheidungsmerkmale:
Transmitter
- Dynamischer Transmitter für saubere Luft
- Statischer Transmitter für verschmutzte Luft

Stellantrieb
- Standardantrieb langsamlaufend
- Federrücklaufantrieb für Sicherheitsstellung
- Schnelllaufender Antrieb

Schnittstellentechnik
- Analogschnittstelle
- Digitale Busschnittstelle zur Aufschaltung und zum Abgriff von Signalen und Informationen

Volumenstromregler

Bestehend aus einem Grundgerät und einer angebauten Regelkomponente.

Volumenstrom und Schnellauslegung

Volumenstrombereiche

Die im Produktdatenblatt abgebildeten Tabellen zur Volumenstromauslegung stellen die nutzbaren Volumenstrombereiche des Grundgerätes in Kombination mit den elektronischen Regelkomponenten dar.
Jedes Grundgerät bietet aufgrund seiner strömungstechnischen Eigenschaften einen bestimmten Volumenstrombereich. Jede Regelkomponente ermöglicht aufgrund der verbauten Komponenteneigenschaften und insbesondere der verwendeten Differenzdrucktransmittertechnologie eine vollständige oder eingeschränkte Ausnutzung des Volumenstrombereichs des Grundgerätes.
Für die Auswahl eines Volumenstromreglers und des erforderlichen Volumenstromregelbereichs sind daher sowohl das Grundgerät als auch die gewählte Regelkomponente entscheidend. Die Schnellauslegung stellt daher für die Grundgeräteserie die Volumenstrombereiche in Kombination mit verschiedenen Regelkomponenten (TROX Anbauteilen) dar.

Statische Mindestdruckdifferenz Δ_{pstmin} [Pa]

Die statische Mindestdruckdifferenz entspricht dem Druckverlust des VVS-Regelgerätes bei geöffneter Regelklappe, verursacht durch Strömungswiderstände (Sensorrohre, Klappenmechanik). Bei zu geringer Druckdifferenz am VVS-Regelgerät wird selbst bei vollständig geöffneter Regelklappe unter Umständen der Sollvolumenstrom nicht erreicht. Die statische Mindestdruckdifferenz ist eine wichtige Größe zur Planung des Kanalnetzes sowie zur Dimensionierung des Ventilators einschließlich der Drehzahlsteuerung und ist daher Bestandteil der Schnellauslegung für die Volumenstrombereiche. Es muss sichergestellt sein, dass unter allen Betriebsbedingungen an allen Regelgeräten eine ausreichende statische Mindestdruckdifferenz ansteht und dazu unter anderem der Messpunkt oder die Messpunkte für die Drehzahlsteuerung entsprechend ausgewählt sind.

Statische Druckdifferenz

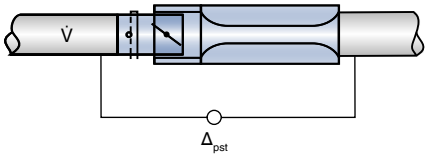

Akustik

Strömungsgeräusch

Die an den Einbauten (Regelklappe, Sensorrohre etc.) entstehenden Geräusche breiten sich **in der Luftleitung** als Strömungsgeräusch aus und gelangen durch Luftdurchlässe in die zu belüftenden Räume. Die Pegelminderung durch die Luftleitung und deren Einbauten – wie Umlenkungen und Abzweigungen sowie Mündungsreflexion und Raumdämpfung – kann in der akustischen Berechnung berücksichtigt werden und trägt somit zur Minderung der erforderlichen Dämpfung durch Schalldämpfer bei.

Abstrahlung

Die an den Einbauten (Regelklappe, Sensorrohre etc.) entstehenden Geräusche dringen **über die Gehäusewand** in die benachbarte Umgebung und damit je nach Einbauort auch in die zu belüftenden Räume. Die Berücksichtigung der Pegelminderung durch Deckendämmung und Raumdämpfung kann hier ebenfalls das Ergebnis der akustischen Berechnung positiv beeinflussen.

Geräuschdefinition

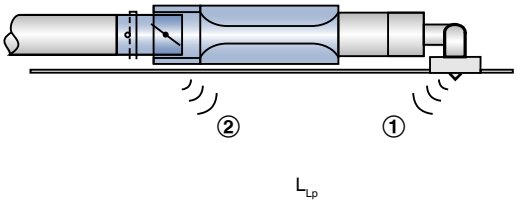

① Strömungsgeräusch
② Abstrahlgeräusch

Messmethoden

Die akustischen Daten des Strömungs- und Abstrahlgeräusches werden nach EN ISO 5135 ermittelt. Alle Messungen werden in einem Hallraum nach EN ISO 3741 durchgeführt.

Labortechnische Untersuchung von Abstrahlgeräusch und Strömungsrauschen der Produkte zur Darstellung in den Produktdatenblättern

Messung Abstrahlgeräusch

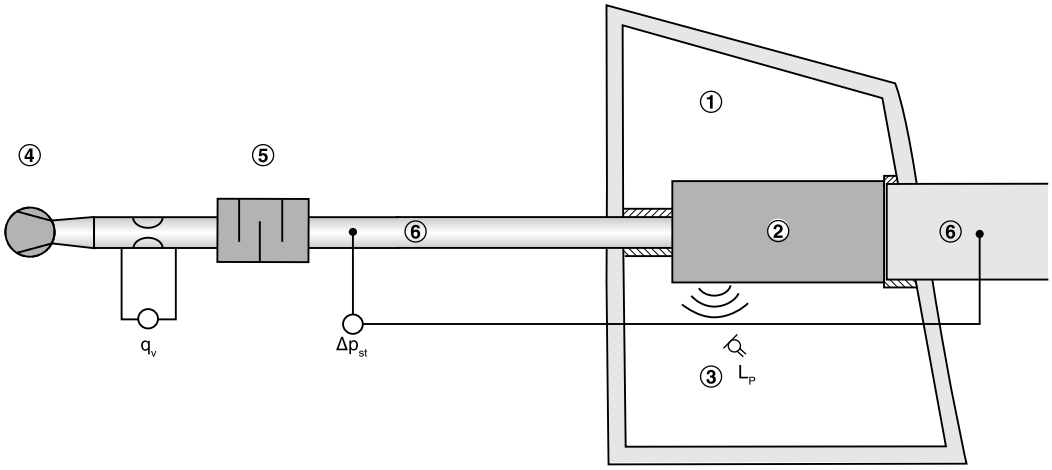

① Hallraum
② Regelgerät
③ Mikrofon (Erfassung Abstrahlgeräusch VVS-Regelgerät)
④ Ventilator
⑤ Schalldämpfer
⑥ Luftleitung

Messung Strömungsgeräusch

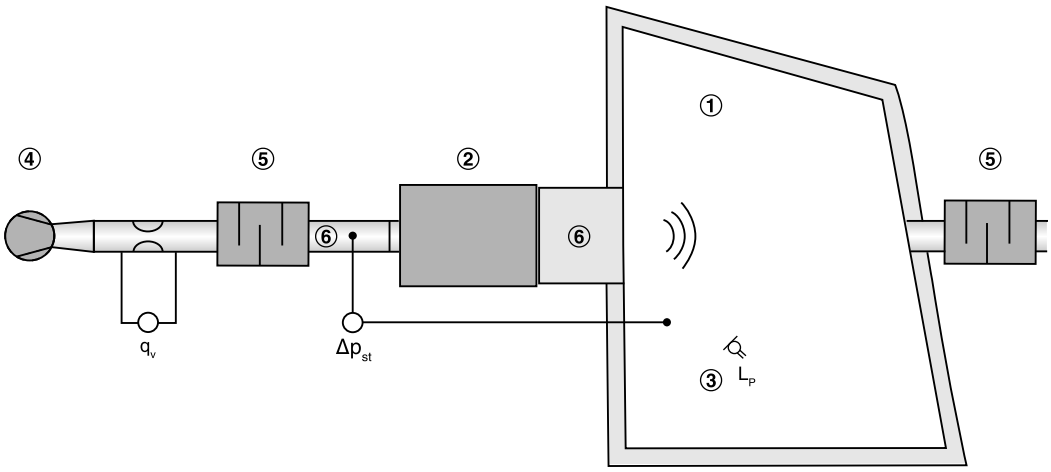

① Hallraum
② Regelgerät
③ Mikrofon (Erfassung Strömungsgeräusch VVS-Regelgerät)
④ Ventilator
⑤ Schalldämpfer
⑥ Luftleitung

Akustische Schnellauslegung

Grundlagen zur Erläuterung

Die Tabellen in den Produktdatenblättern zur Schnellauslegung der Produkte zeigen die zu erwartenden Schalldruckpegel im Raum jeweils für das Strömungsgeräusch und das Abstrahlgeräusch. Der Schalldruckpegel im Raum resultiert aus der Schallleistung der Produkte – bei gegebenem Volumenstrom und gegebener Druckdifferenz – sowie der pegelmindernden Dämpfung und Dämmung durch die örtlichen Gegebenheiten.

Schallpegelsenkung für Strömungsgeräusch und Abstrahlung

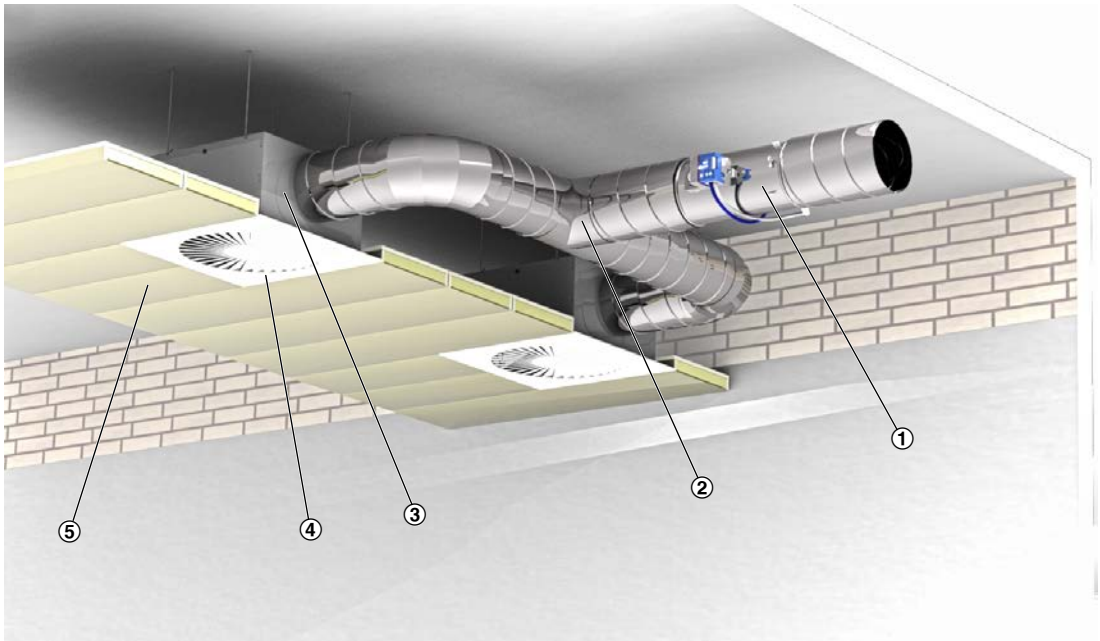

① Regelgerät
② Verteilung im Luftleitungssystem
③ Umlenkung
④ Mündungsreflexion
⑤ Deckendämmung (nur relevant für Abstrahlgeräusch)
⑥ Raumdämpfung

Hinweis: Die Raumdämpfung ist abhängig von Raumgröße/ Volumen und der Raumaustattung (Oberflächen, Böden, Wände, Decken)

Systemdämpfung

Unter Systemdämpfung sind alle pegelmindernden Einflüsse zu verstehen – einschließlich der „natürlichen“ Dämpfung von Luftleitungsbauteilen und der Schallausbreitung in Räumen oder im Freien. In unseren Produktdatenblättern werden in den Tabellen der akustischen Schnellauslegung für die angegebenen Schalldruckpegel bereits praxisgerechte Dämpfungs- und Dämmungswerte als sogenannte Systemdämpfung berücksichtigt. Die Systemdämpfung für Strömungsgeräusche setzt sich zusammen aus der Verteilung im Luftleitungssystem, der Umlenkung, der Mündungsreflexion und der Raumdämpfung und beeinflusst somit den Schalldruckpegel des Strömungsgeräusches. Die Systemdämpfung für Abstrahlgeräusche setzt sich zusammen aus Deckendämmung und Raumdämpfung und beeinflusst damit den Schalldruckpegel des Abstrahlgeräusches.

Korrekturwerte zur akustischen Schnellauslegung

Die (Korrektur-) Tabellen beinhalten praxisgerechte Werte für die Einflussgrößen der möglichen Pegelsenkung:
- Beim Strömungsgeräusch relevant: raumlufttechnische Anlagenelemente, Mündungsreflexion und Raumdämpfung
- Beim Abstrahlgeräusch relevant: Deckendämmung und Raumdämpfung

Korrekturwerte für die Verteilung im Luftsystem

Die Korrektur für die Verteilung im Luftsystem berücksichtigt die Anzahl der Luftdurchlässe, die einem Volumenstromregler zugeordnet sind. Bei einem Luftdurchlass (Annahme 140 l/s oder 500 m³/h) erfolgt keine Korrektur. Bei höheren Volumenströmen werden typischerweise mehrere Luftdurchlässe verwendet, die zu einer zusätzlichen Reduzierung des Strömungsrauschens führen.

Berücksichtigte Minderung des Strömungsgeräusches durch Verteilung im Luftleitungssystem

Zusätzliche Pegelsenkung je Oktave

qv [m³/h]	500	1000	1500	2000	2500	3000	4000	5000
qv [l/s]	140	280	420	550	700	840	1100	1400
Anzahl Durchlässe	1	2	3	4	5	6	8	10
ΔL [dB]	0	3	5	6	7	8	9	10

Berücksichtigte Minderung des Strömungsgeräusches durch Umlenkung, Mündungsreflexion, Raumdämpfung

Zusätzliche Pegelsenkung je Oktave nach VDI 2081

Mittenfrequenz fm [Hz]	63	125	250	500	1000	2000	4000	8000
Umlenkung ΔL [dB]	0	0	1	2	3	3	3	3
Mündungsreflexion ΔL [dB] *	10	5	2	0	0	0	0	0
Raumdämpfung ΔL [dB]	5	5	5	5	5	5	5	5

Eine Umlenkung ist in der Systemdämpfung berücksichtigt, die bei horizontaler Verzweigung durch den Anschlusskasten des Luftdurchlasses gegeben ist. Bei vertikalem Anschluss ist diese Dämpfung nicht wirksam. Zusätzliche Umlenkungen führen zu geringeren Schalldruckpegeln.

* Berechnung basiert auf Annahme einer Mündungsreflexion für Nenngröße 250.

Berücksichtigte Minderung des Abstrahlgeräusches

Zusätzliche Deckendämmungs- und Raumdämpfungswerte je Oktave nach VDI 2081

Mittenfrequenz fm [Hz]	63	125	250	500	1000	2000	4000	8000
Deckendämmung ΔL [dB]	4	4	4	4	4	4	4	4
Raumdämpfung ΔL [dB]	5	5	5	5	5	5	5	5

Hinweis zu den Korrekturwerten für Deckendämmung und Raumdämpfung

Diese Korrekturwerte berücksichtigen die Ausführung/Ausstattung des betrachteten Raums. Je nach Ausführung (Teppiche, Parkett, Wandbeschaffenheit, Vorhänge etc.) können die realen Dämpfungswerte des Raums und seiner Einrichtung höher oder niedriger sein. Wir berücksichtigen in der akustischen Schnellauslegung einen mittleren (üblichen) Wert von 5 dB.

Easy Product Finder

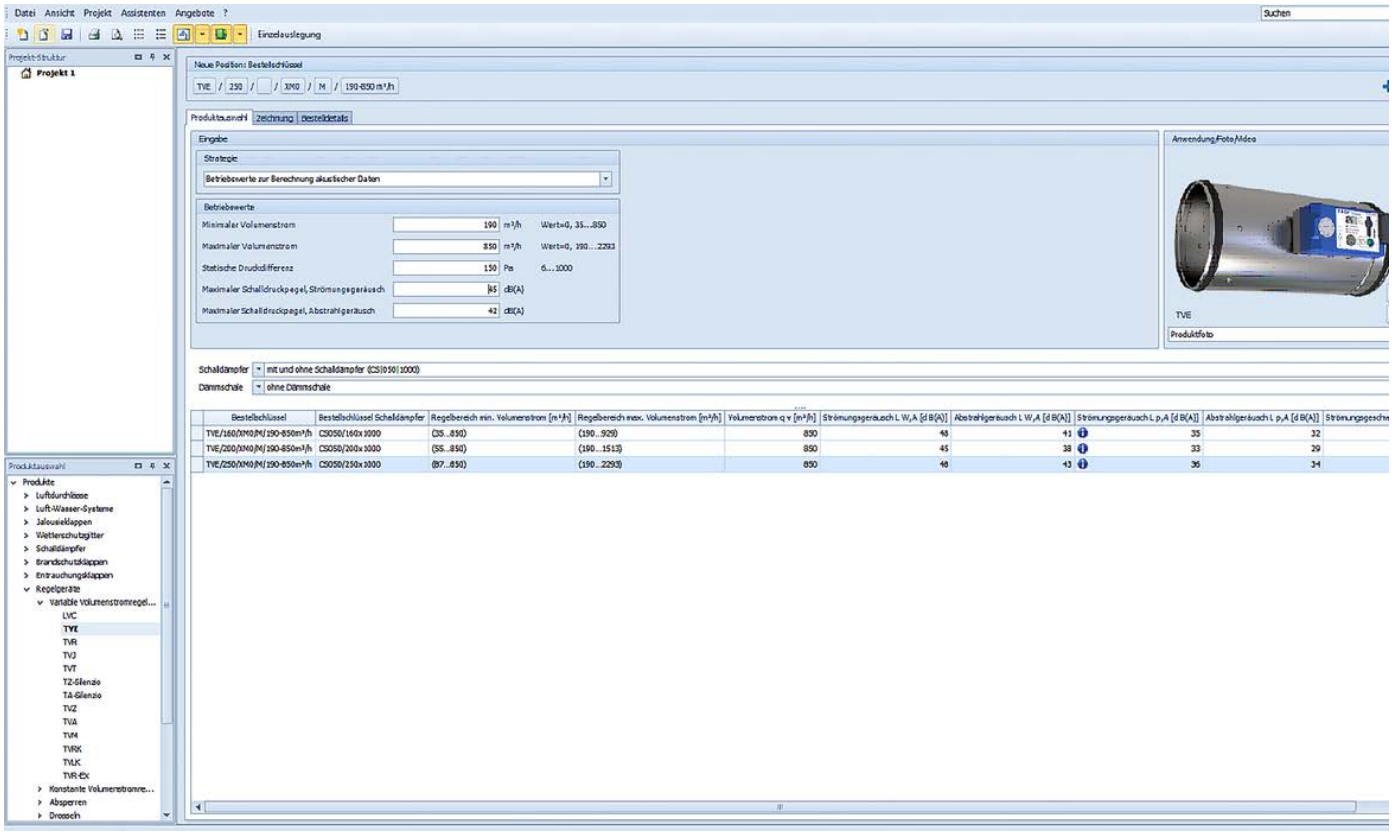

Mit dem Easy Product Finder können Sie das Produkt mit Ihren projektspezifischen Daten dimensionieren. Es können Daten zu individuell wählbaren Betriebspunkten (z. B. Volumenströmen, Differenzdrücken und Akustik) berechnet werden.

Hier geht es zum Easy Product Finder:

www.trox.de/epf