TROX GmbH

Heinrich-Trox-Platz
D-47504 Neukirchen-Vluyn
Telefon +49(0)28 45/2 02-0
Telefax +49(0)28 45/2 02-2 65
E-Mail trox@trox.de
www.trox.de

TROX® TECHNIK

Produktinformation Aluminium-Rollroste Serie ARR

PI/T 1.1/2/D/2

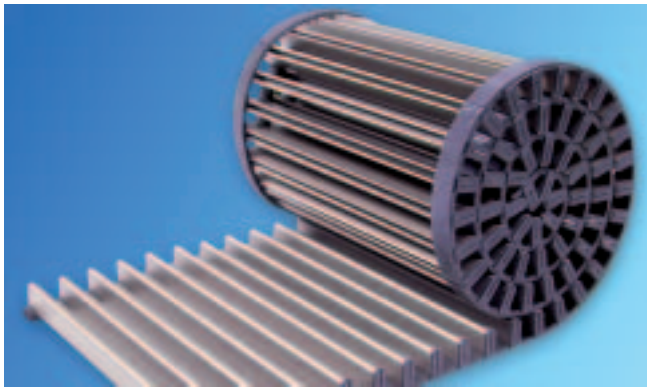

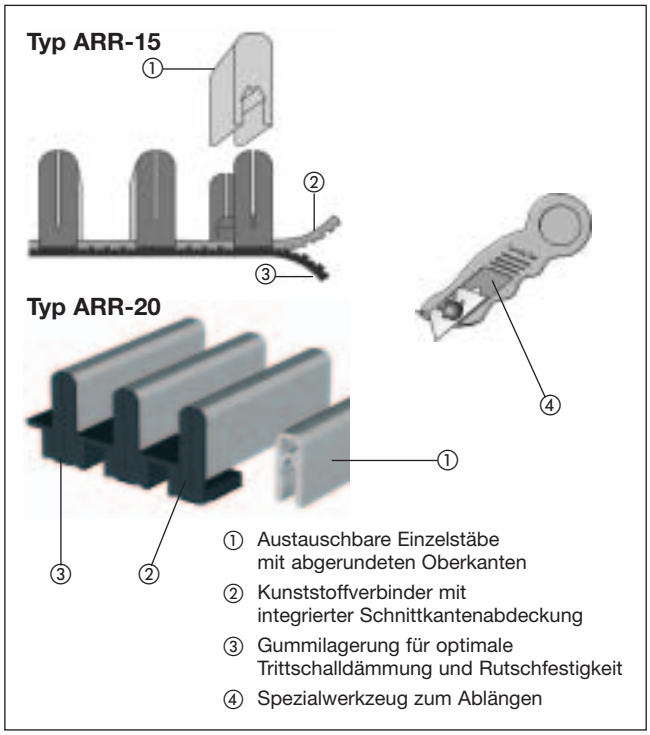

Beschreibung

Aluminium-Rollroste der Serie ARR können als Abdeckungen für Lüftungskanäle, Bodeninduktionsdurchlässe, dezentrale Lüftungsgeräte, Unterflur-Heizkonvektoren, Lichtschächte, Wasserüberläufe in Schwimmbadbereichen u.s.w. eingesetzt werden.

Vorzugsweise werden die Rollroste im Bodenbereich eingesetzt, können jedoch auch als gestalterisches Element im Wandbereich zum Einsatz kommen. Hierfür ist eine besondere bauseitige Befestigung erforderlich.

Aus statischen Gründen sind zwei Rosthöhen (15 mm und 20 mm) möglich.

Im repräsentativen Objektbau, wie auch exklusiven Wohnungsbau passt sich der Rollrost in die Innenarchitektur ein und setzt einen dekorativen Kontrapunkt zur Inneneinrichtung.

Die Hauptmerkmale sind

- Hohe Trittschalldämmung, Laufruhe und Rutschfestigkeit durch unterseitige Gummierung und seitliche Schnittkantenabdeckung
- Einsatzfähig in Durchgangsbereichen
- DIN-geprüfte, hohe thermische, chemische und mechanische Beständigkeit
- Hochwertiges Design
- MIt Spezialwerkzeug Pos. ④ vor Ort auf Maß zuschneidbar
- Servicefreundlichkeit/Werthaltigkeit (Handhabung, Reparatur, Reinigungsfähigkeit)
- Ein Austausch von Einzelstäben vor Ort ist ohne großen Aufwand möglich
- Freier Querschnitt ~ 60 % bezogen auf L x B

Ausführung

Das Konstruktionsprinzip ist ein einzigartiges Merkmal der Aluminium-Rollroste Serie ARR.

Die einzelnen Stäbe des Rostes werden durch einen Kunststoffverbinder mit Gummilagerung und Schnittkantenabdeckung miteinander verbunden. Damit ist eine formstabile Verbindung gegeben, die gewährleistet, dass die Aluminium-Rollroste einfach in der Handhabung, lautlos und begehsicher bei Benutzung, sowie wertbeständig im Material sind.

Oberfläche

Standardoberfläche naturfarben eloxiert nach E6-C-0, wahlweise eloxiert nach Euras Standard E6-C-31 bis C-35 oder pulverbeschichtet nach RAL-Farbskala.

Änderungen vorbehalten · Alle Rechte vorbehalten © TROX GmbH (8/2010)

TROX® TECHNIK

Produktinformation Aluminium-Rollroste Serie ARR

PI/T 1.1/2/D/2

Abmessungen

Typ ARR-15

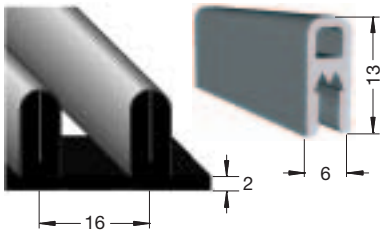

Rollrosthöhe: 13 + 2 = 15 mm

Typ ARR-20

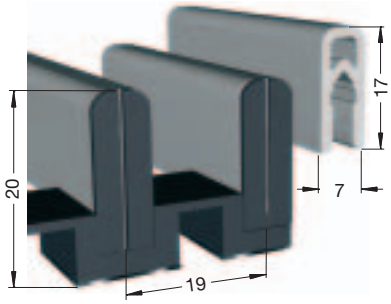

Rollrosthöhe: 17 + 3 = 20 mm

Technische Daten · Belastbarkeit

Die maximalen Belastungswerte gelten für verschiedene Längen von Einzelstäben im Rostverbund, die mit mittig aufgesetzter, ruhender Punktlast belastet werden.
Der Rostverbund ist ausschließlich endgelagert – Auflagepunkte jeweils ca. 8 mm.

Beim normalen Belasten (z. B. Begehen) des Designrostes hängt die maximale Belastbarkeit von der Größe der Belastungsfläche ab. Dies bedeutet, dass für die Kalkulation der max. Belastbarkeit die Anzahl der zu belastenden Stäbe und die maximale Einzelstabbelastbarkeit herangezogen werden muss.

Beispiel: B = 300 mm, ARR-15
33 kg/Lamelle, bei 8 Lamellen 33 x 8 = 264 kg

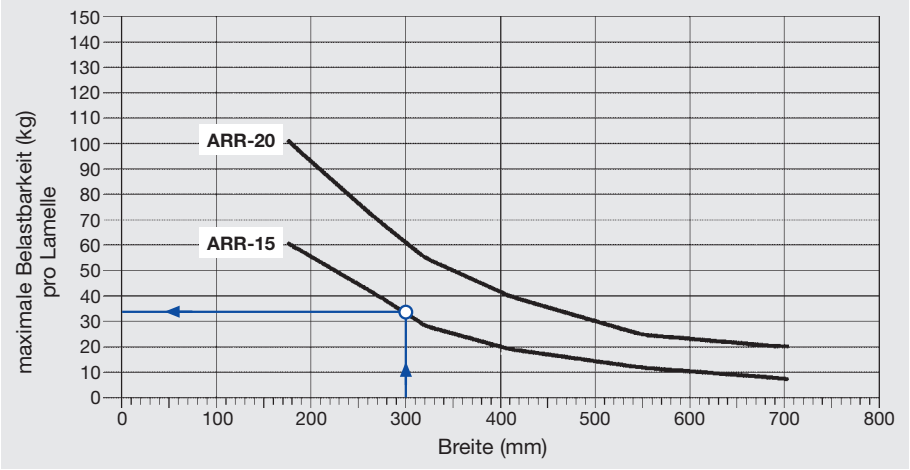

Ausschreibungstext

Die TROX-Rollroste Serie ARR bestehen aus einzelnen Lamellen, die durch einen Kunststoffverbinder mit Gummilagerung und Schnittkantenabdeckung miteinander verbunden sind.
Die integrierte Schnittkantenabdeckung verhindert Verletzungen und gewährleistet Laufruhe bei seitlichem Spiel. Hohe Rutschfestigkeit und hohe Trittschalldämmung durch Gummilagerung.
Leicht austauschbare Lamellen, Zuschnitt vor Ort möglich.

Material

Die Lamellen bestehen aus Aluminium-Strangpressprofilen, Standardoberfläche naturfarben eloxiert nach E6-C-0, wahlweise eloxiert nach EURAS-Standard E6-C-31 bis C-35 oder pulverbeschichtet nach RAL-Farbskala.
Die Oberflächen zeichnen sich durch thermische Belastbarkeit und Lichtechtheit aus.

Bestellschlüssel

keine Angaben bei Grundausführungen

ARR - 15 / R x 250 / 0 / 0 / P1 / RAL 9016

Serie — ARR

Rollrosthöhe — 15, 20

R = Rolle à 10 m
oder als Zuschnitt L[1] in mm: 150...3000

B[1] in mm: 150, 200, 250, 300, 350, 400[2], 450[2]

keine Varianten

Farbton angeben

- 0 Standardoberfläche naturfarben eloxiert nach E6-C-0
- S2 Eloxiert nach Euras-Standard E6-C-31 bis C-35
- P1 Pulverbeschichtet nach RAL… Glanzeinheit 70 %

Zubehör:

SW Spezialwerkzeug zum Ablängen

[1] Effektive Rollrost-Abmessungen Länge L –3 und Breite B –3 mm.

[2] Lieferung in 2 x 5 m Rollen.

Bestellbeispiel (Rolle)

Fabrikat: TROX
Typ: ARR-15 / R x 250 / P1 / RAL 9016
Zubehör: ARR-SW

Bestellbeispiel (Zuschnitt)

Fabrikat: TROX
Typ: ARR-20 / 1200 x 250 / P1 / RAL 9016
Zubehör: ARR-SW